ILUMINACIÓN INDUSTRIAL

MACH LED

FICHA TÉCNICA

CAMPANA INDUSTRIAL

150W

Características

- CREE LED **de alta potencia. LED Phillips.**
- **Más del 60% de ahorro de energía.**
- **Diseño modular patentado, mejor conducción térmica.**
- **Ángulos de apertura para diversas aplicaciones (Narrow - Middle - Wide).**
- **Extensa vida útil con 36 meses de garantía.**

Aplicaciones

- **Depósitos**
- **Producción.**
- **Dársenas.**
- **Cocheras.**
- **Peajes.**
- **Minas.**
- **Estaciones de servicio.**

Imágenes de producto

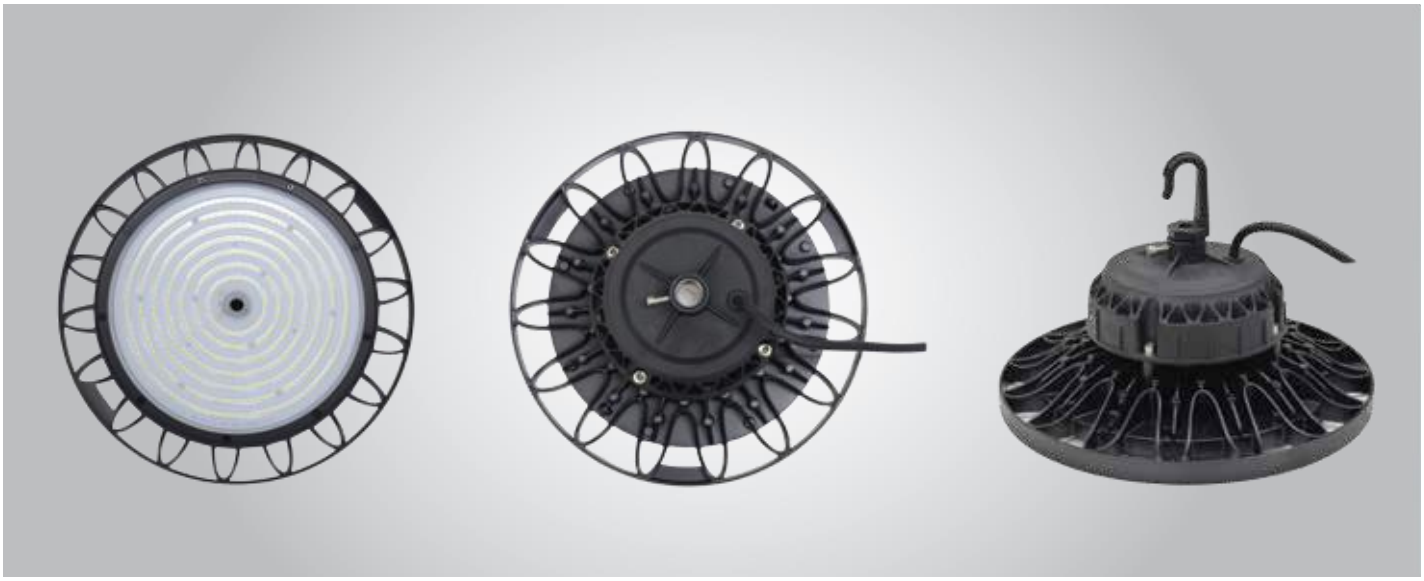

Teléfono: (+54 11) 4011-4500
Whatsapp: (+54 9 11) 6382 4500

E-mail: info@machled.com.ar
Pedro del Castillo 748. C.A. de Buenos Aires.
C1414ANW PA Argentina.

Más información de nuestros productos en:
www.machled.com.ar
www.tiendamach.com.ar

Dimensiones (mm)

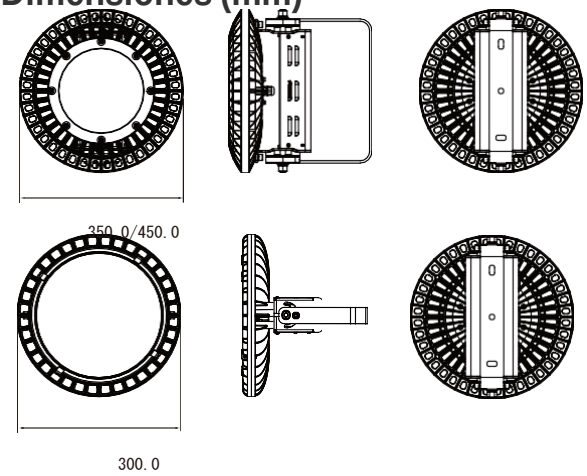

Certificaciones

Embalaje

Descripción	LL-GC316-150W	
Embalaje (unidad de medicón: mm)	Largo	360
	Ancho	360
	Alto	175

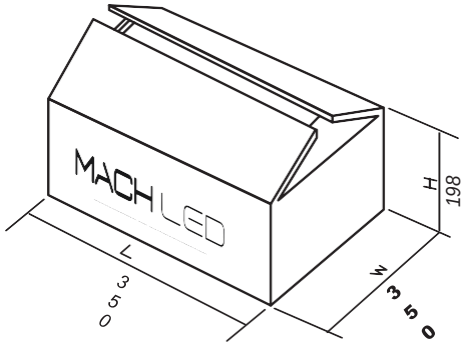

Especificaciones

Nro	Descripción	
01	Modelo	LL-GC316-150W
02	Tensión de entrada	AC 100V - 277V
03	Consumo de potencia	150W
04	Cantidad de LED's	1 módulo de 36 LEDS
05	Eficiencia luminosa (en LED)	150 lm/w
06	Flujo luminoso	> 22500 lm
07	Eficiencia luminosa (en toda la lámpara)	> 150 lm/w
08	Color	Blanco Cálido/Blanco
09	Temperatura de color	5000 k
10	Índice de reproducción cromática (CRI)	≥80
11	Temperatura de juntura	50ºC
12	Vida útil	>50000 horas
13	Temperatura ambiente	-40ºC a + 50ºC
14	Humedad ambiente	10 - 90%
15	Peso neto	4,9 kg
16	Factor de potencia	> 0.95
17	Driver	SOSEN 78000 horas vida útil
18	Peso bruto	5,4 kg
19	Materiales	Inyección de aluminio
20	Grado IP	IP 66

Teléfono: (+54 11) 4011-4500
Whatsapp: (+54 9 11) 6382 4500
E-mail: info@machled.com.ar
Pedro del Castillo 748. C.A. de Buenos Aires. C1414ANP Argentina.

Más información de nuestros productos en:
www.machled.com.ar
www.tiendamach.com.ar

Curva de distribución de luz

Ángulo: Narrow

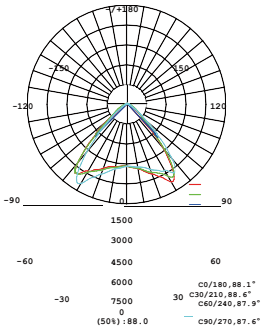

Ángulo: Middle

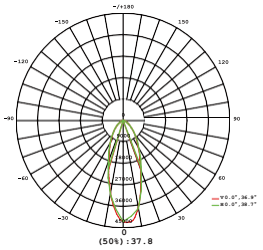

Ángulo: Wide

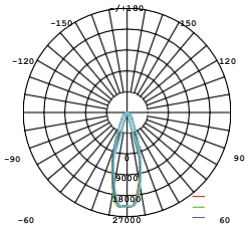

Instalación

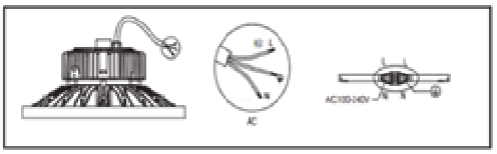

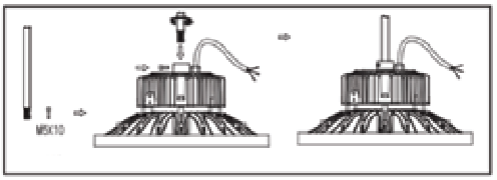

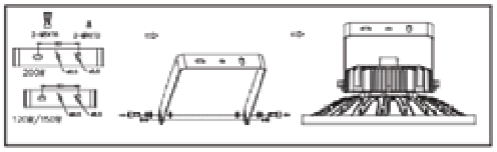

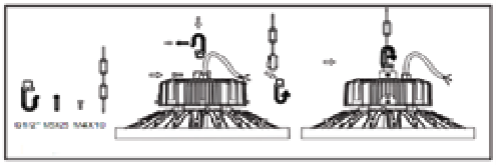

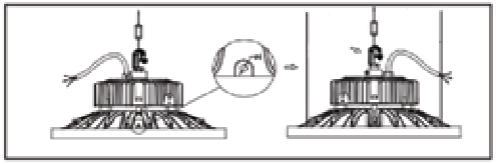

CREE
NICHIA
INVENTRONICS
DRIVING THE LIGHTING REVOLUTION

Teléfono: (+54 11) 4011-4500
Whatsapp: (+54 911) 6824-4500

E-mail: info@machled.com.ar
Pedro del Castillo 748, C.A. de Buenos Aires.
C1414AWB, Argentina.

Más información de nuestros productos en:
www.machled.com.ar
www.tiendamach.com.ar